横断図　　S=1/100 u；m
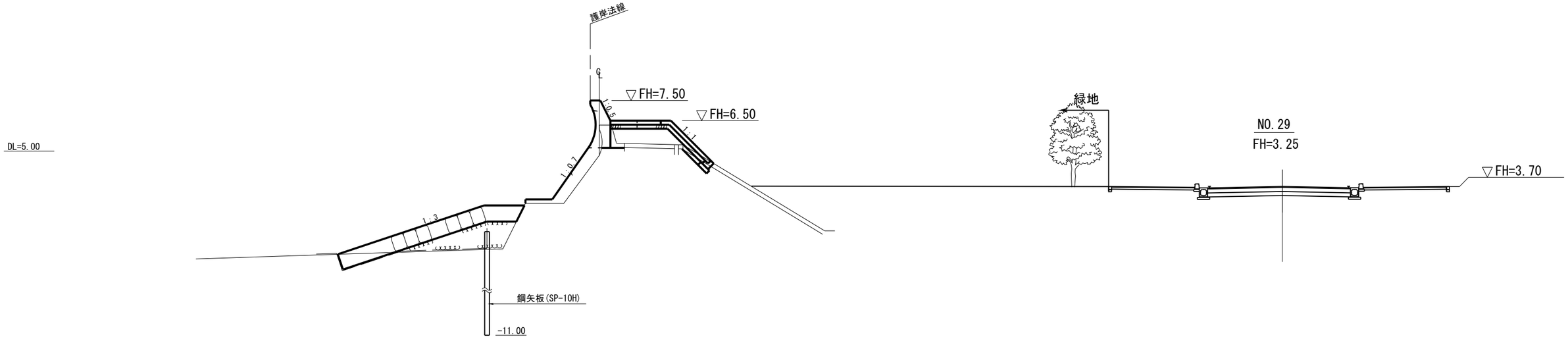
A-A’ 断面